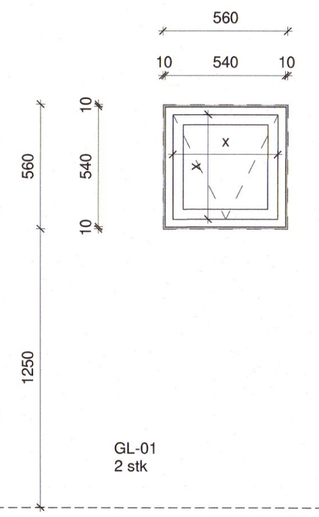

GL-01
2 stk

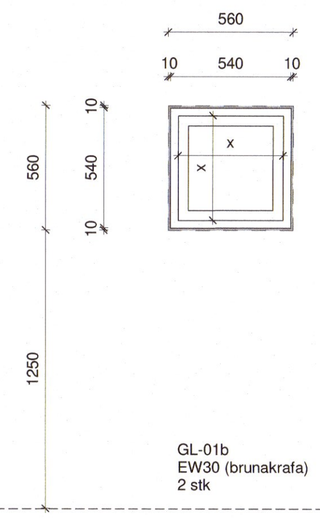

GL-01b
EW30 (brunakrafa)
2 stk

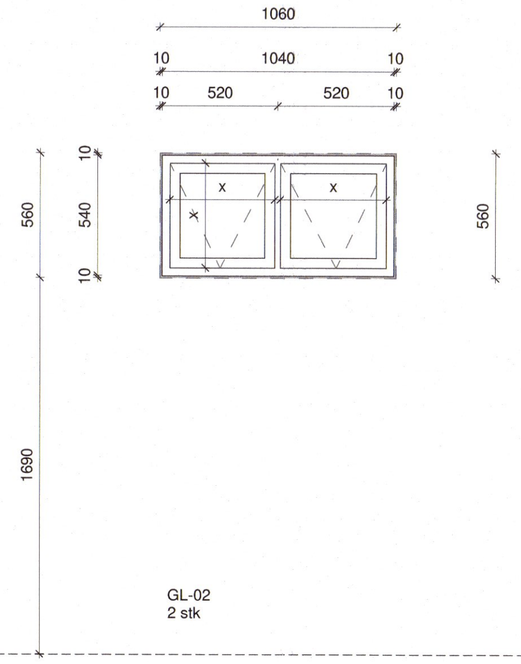

GL-02
2 stk

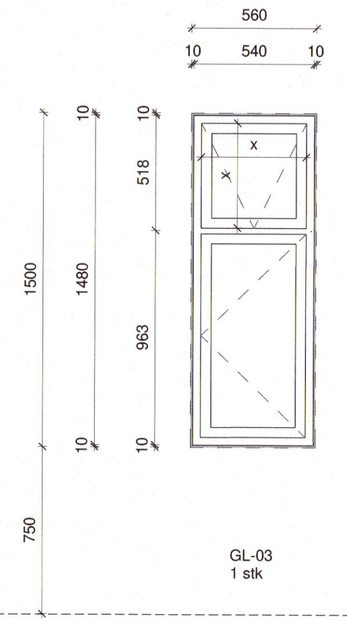

GL-03
1 stk

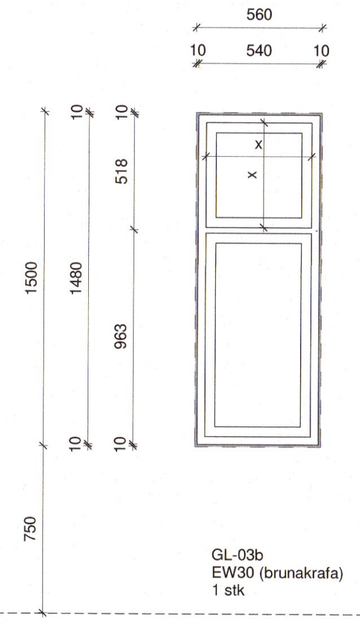

GL-03b
EW30 (brunakrafa)
1 stk

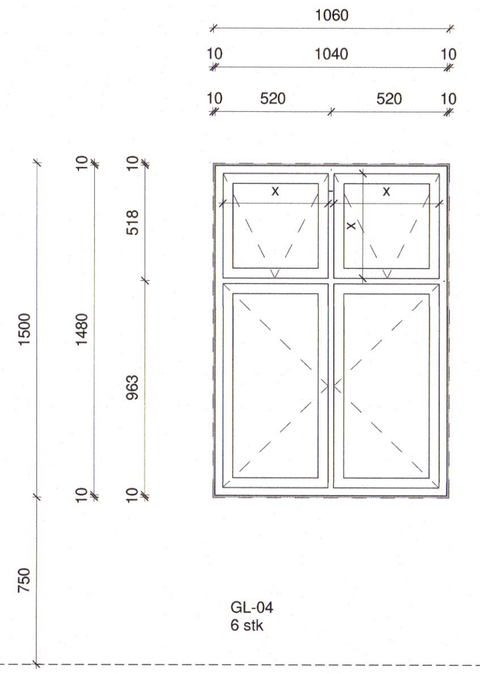

GL-04
6 stk

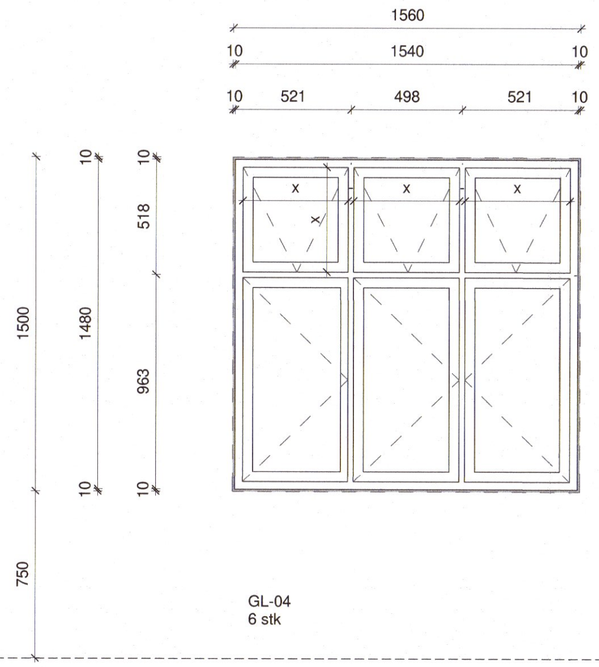

GL-04
6 stk

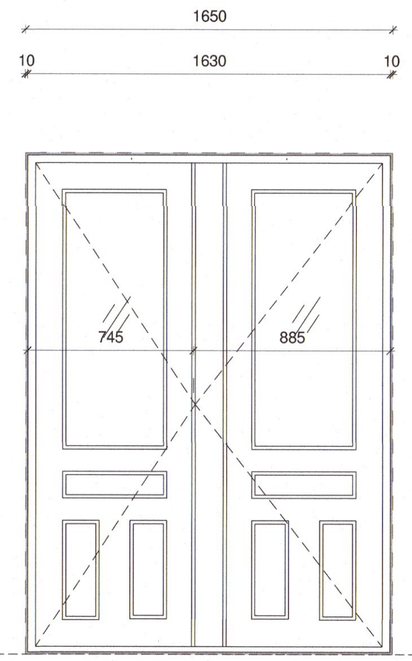

ÚH-01
Innopnandi hurð
1 stk

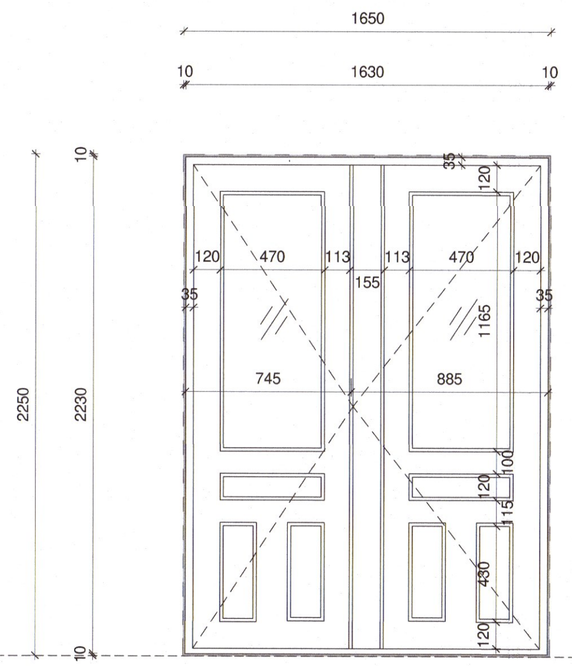

ÚH-02
Útopnandi hurð
1 stk

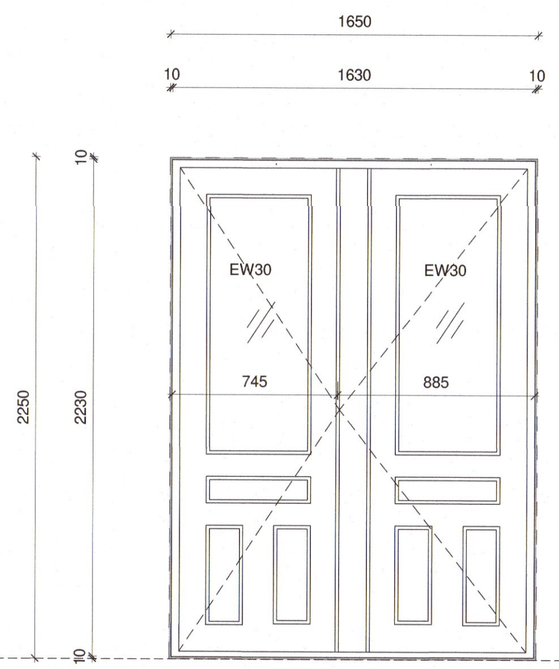

ÚH-02b
Útopnandi hurð
EW30 gler
1 stk

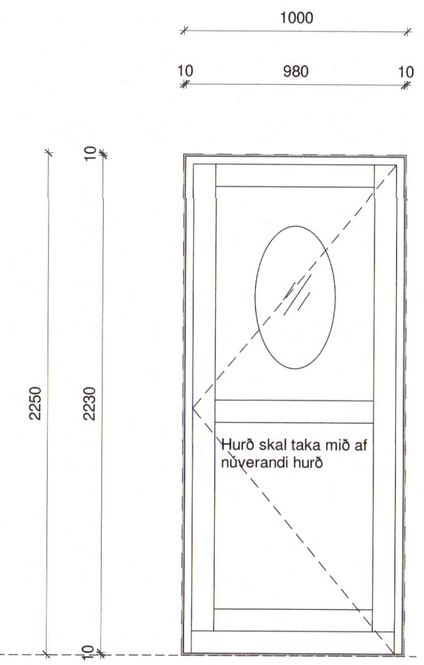

ÚH-03
Innopandi hurð
1 stk

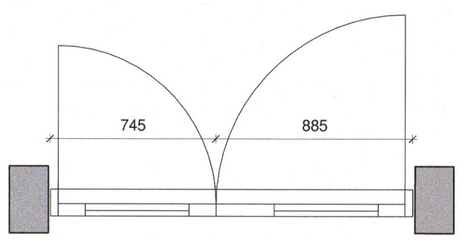

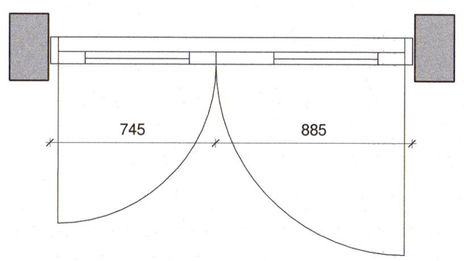

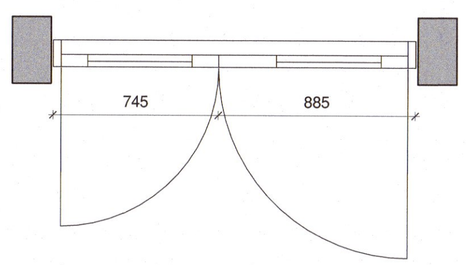

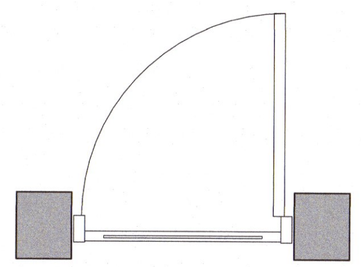

008908

MÓTTEKIÐ
MAÍ 2023
Fjallabyggð

Öll mál takist/staðfæris á staðnum áður en smíði hefst.
Misræmi í teikningum skal tafarlaust tilkynna hönnuðum.
Teikningar arkitekta skal lesa með teikningum meðhönnuða.

Skýringar gluggar og útihurðir

Hindrunarlaus umferðarbreidd allra útihurða skal minnst vera 0,83m

Miða skal við að átak við að opna hurð sé mest 25N á handfangi og mesti þrýstingur eða tog ekki yfir 40N

Hæðarmunur milli svæðis framan við inngangsdyr og gólfs skal ekki vera meiri en 25mm að meðtalinni hæð þröskulds. Þar sem krafist er aðgildrar hönnunar

Öryggisgler skal vera í öllum rúðum þar sem neðri brún glers er nær gólfi en 0,6m. Sé fallhætta utan við glugga skal gler vera lagskipt (filma á milli glerja)
Lagskipt gler þarf að uppfylla amk. flokk 2(B)2 skv. ÍSTEN 12600:2002
Hert gler þarf að uppfylla amk. flokk 1(C)2 skv. ÍSTEN 12600:2002
E30 gler þarf að uppfylla amk. 1(C)2 eða 2(B)2
skv. ÍSTEN 126000:2002.

Fylgja skal leiðbeiningum Minjastofnunar við smíði glugga og hurða

Trégluggar í timburhúsum. Varðveisla, viðgerðir og endurbætur á gömlum trégluggum

Sveitzer (1880-1905) - Dæmi: Klapparstígur 11, Reykjavík

Útg.	Dags.	Skýring	Br.af:
A	24.04.2023	Verkteikning	gs

Verkheiti: **Suðurgata 49, íbúðarhús**

Suðurgata 49 Siglufirði

Verkhluti: **Gluggayfirlit 1**

Teikninganúmer: **2.06.010**

Verknúmer: **22-035**

Staðgreinir: **6250-1-84730490**

Landnúmer: **L142925**

Matshluti:

Mælikvarði: **1 : 20**

Aðalhönnuður / Hönnunarstjóri: **Sigurður Hallgrímsson**

Teiknað af: **Grétar Snorrason**

Yfirfarið af: **Sigurður Hallgrímsson**

Dagsetning: **24.04.2023**

Útgáfa: **A**

Samþykkt:

ARKÞING | nordic
HALLARMÚLI 4 - REYKJAVÍK 570 5700 - arkthing@arkthing.is - www.arkthing.is

SIGURÐUR HALLGRÍMSSON,	170753-3139	ARKITEKT
BIRKIR ÁRNASON,	200787-3159	BYGG.FR.
HALLUR KRISTMUNDSSON,	220573-3899	BYGG.FR.
HELGI MÁR HALLGRÍMSSON,	210279-3429	ARKITEKT

tab: 24.4.2023 08:04:35

Pappírsstærð: A1