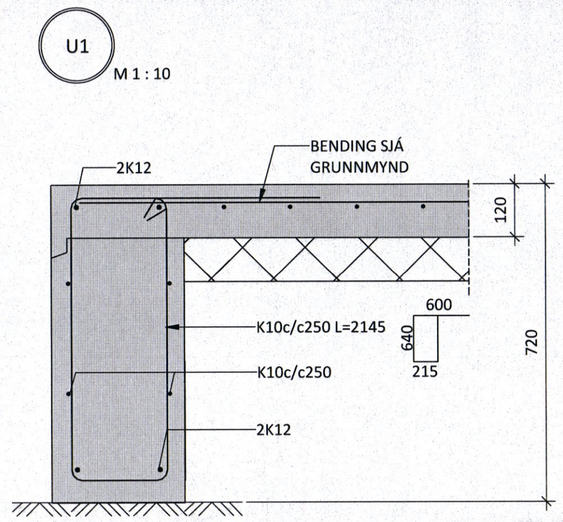

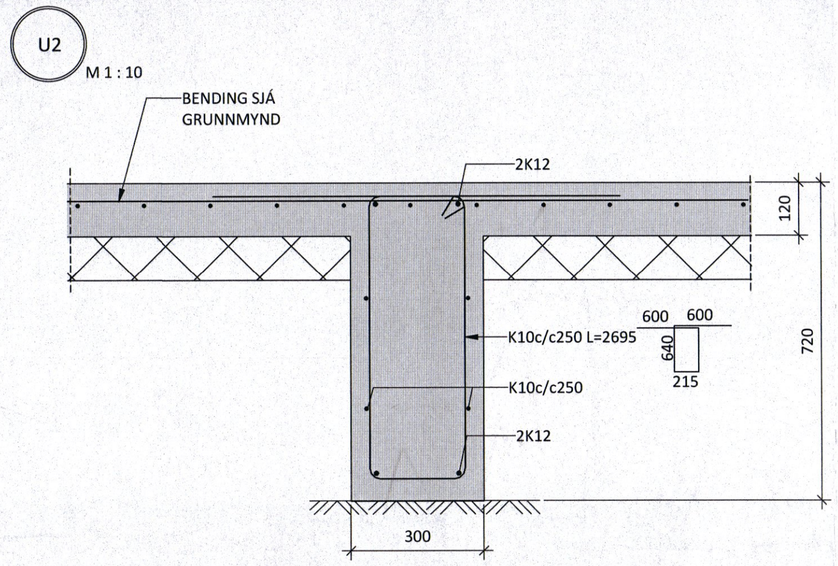

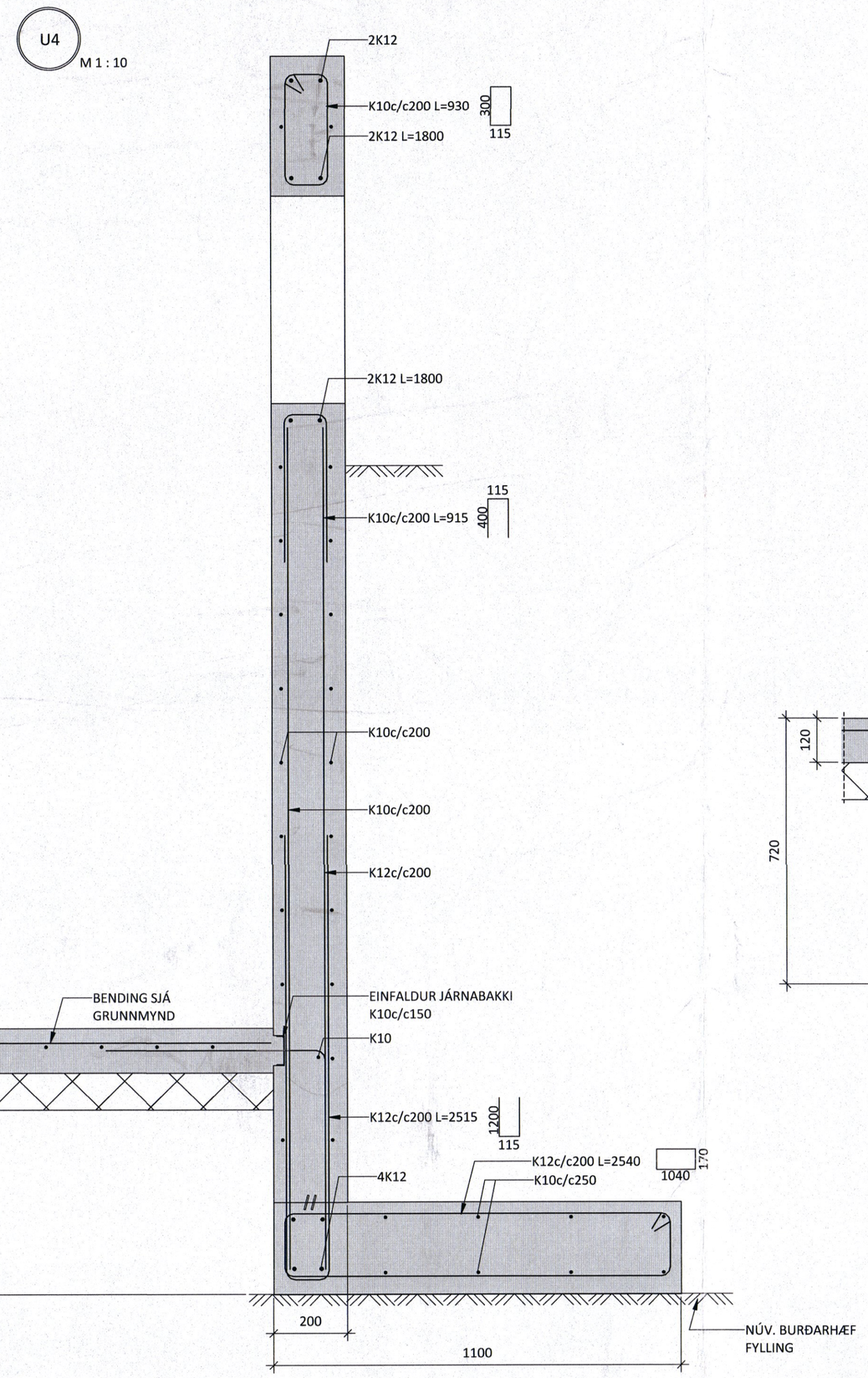

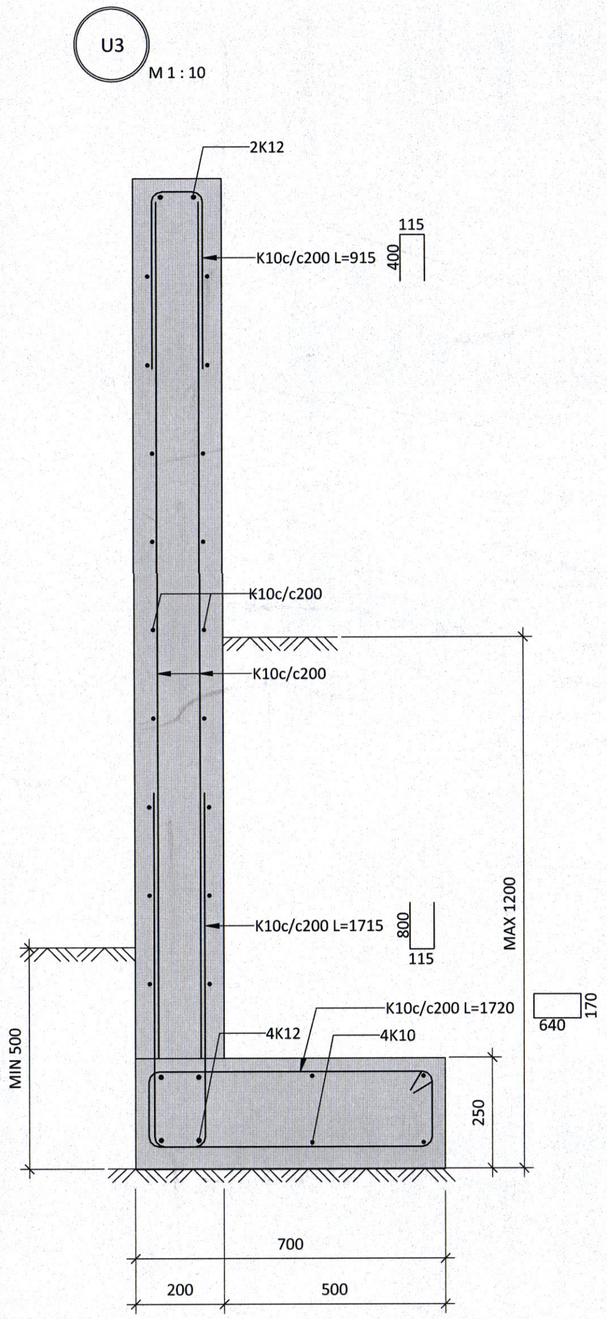

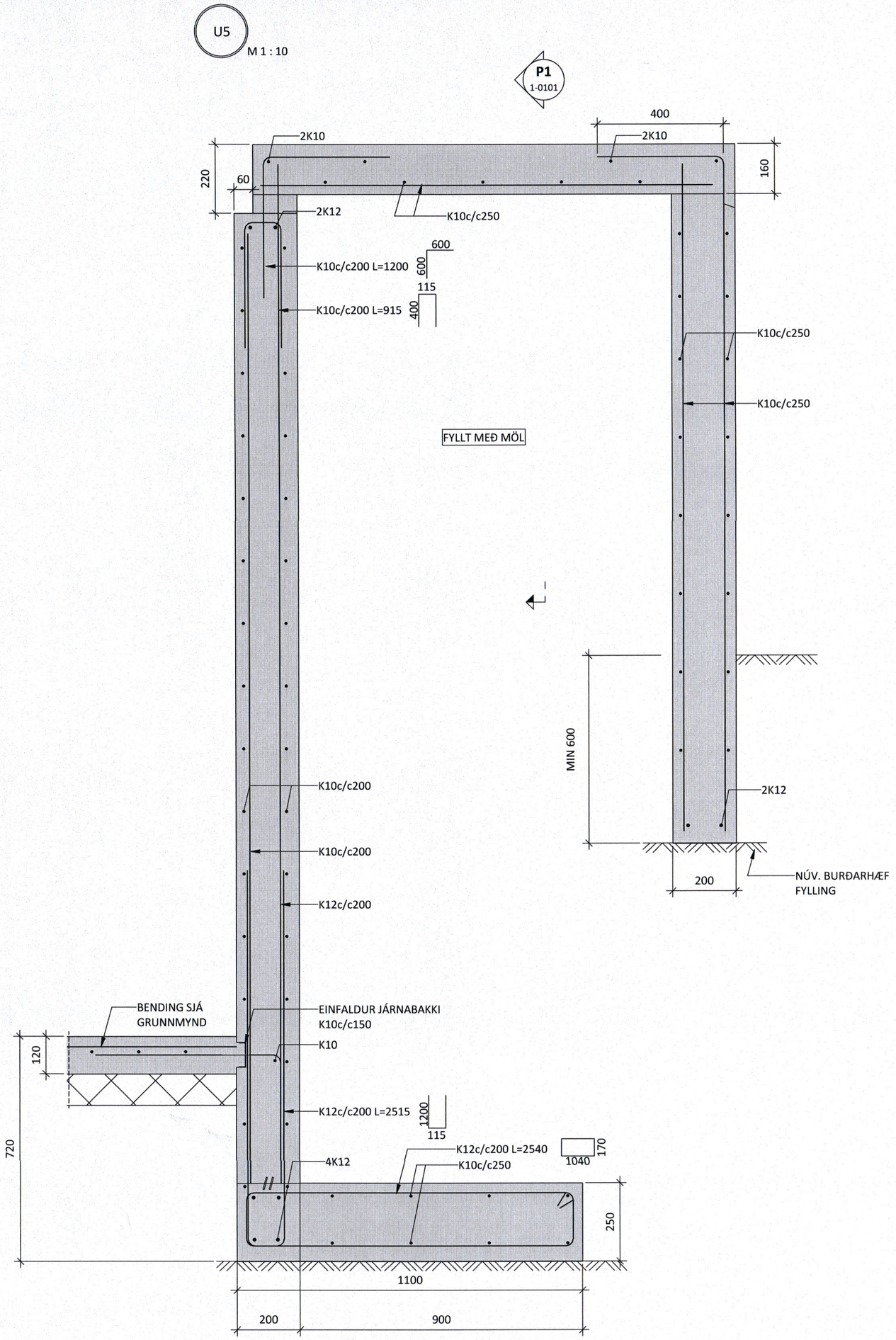

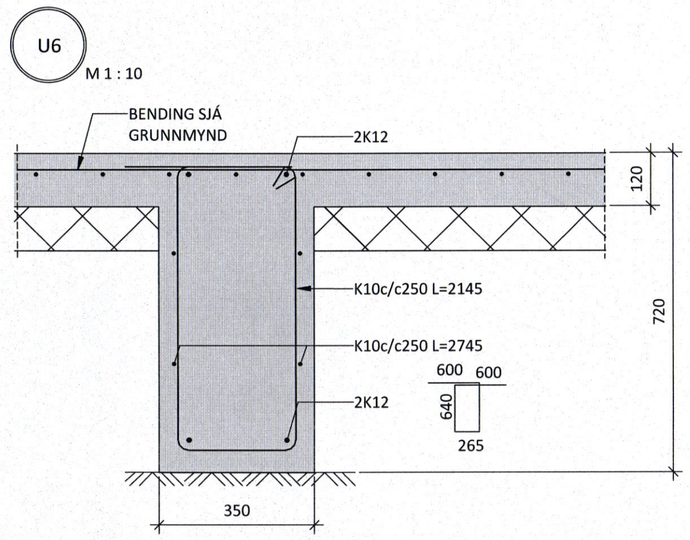

ÁRITUN BYGGINGARFULLTRÚA

008890

MÓTTEKIÐ
26. JÚNÍ 2023
Fjallabyggð

Kt. 2[illegible]3159

ÁRITUN HÖNNUNARSTJÓRA: KT.

SÉRUPPDRÁTTUR ER Í SAMRÆMI VIÐ AÐALUPPDRÆTTI.

SKÝRINGAR:

- ÖLL MÁL ERU Í MILLIMETRUM OG ALLIR KÓTAR ERU Í METRUM.
- UNDIRSTÖÐUR ERU GRUNDAÐAR Á BURÐARHÆFUM JARÐVEGSPÚÐA
- LEYFILEGUR ÞRÝSTINGUR Á JARÐVEGSPÚÐA ER 0,3 MPa Í BROTMARKAÁSTANDI OG 0,3 MPa JARÐSKÁLFTA: (1,0*EIGINÞ.+1,3*NOTÁLAG+0,26*SNJÓÁLAG) (1,0*EIGINÞ.+0,15*NOTÁLAG+0,2*SNJÓÁLAG +1,0*JARÐSKJÁLFTAÁLAG)
- GERA SKAL GÖT Í SÖKKLA Í SAMRÆMI VIÐ GRUNNLAGNA- OG GATAPLANSTEIKNINGAR FRÁ FERLI
- SJÁ GATAPLÖN FRÁ FERLI FYRIR STÆRÐ OG STAÐSETNINGU GATA Í PLÖTUR OG VEGGI
- SÖKKULSKAUT ERU SÝND Á SÖKKULSKAUTS-TEIKNINGUM RAFHÖNNUÐAR

SKEYTILENGDIR JÁRNA:

ÞVERMÁL STANGA:	10	12	16	20	25
SKEYTILENGD:	450	550	800	1050	1350

TÁKN:

TÁKNAR 100mm PLASTEINANGRUN, 24kg/m³

TÁKNAR STAÐSTEYPU

TÁKNAR NÚVERANDI STEYPU

NR.	DAGS	YF.	LÝSING
A	01.06.23	SB	UNDIRSTÖÐUM BREYTT

ferill VERKFRÆÐISTOFA

SUÐURGATA 49 SIGLUFJÖRÐUR

NÝBYGGING

BURÐARVIRKI
UNDIRSTÖÐUR OG BOTNPLATA
SNIÐ

SAMÞYKKT: KT. 260172-3879

HÖNNUÐUR	YFIRFARIÐ	DAGS. ÚTG.	DAGS. BREYT.
ÞÓ thorri@ferill.is	SB	25.04.23	01.06.23
MKV. (A1)	VERKNR.	TEIKN. NR.	BREYT.
1 : 10	23009	1-0150	A