Kerfismynd - hitakerfi/neysluvatn

Ekki í kvarða

Dælur

Nr.	Kerfi - Hlutverk - Staður	Vökvi	Flæði m3/klst	Þrýstingur kPa	Aths.
DÆ01	Hitakerfi - Hringrás	35°C Vatn	0,37	70	

Varmaskiptir

		Forhlið						Bakhlið				
Nr.	Kerfi	Lágmarks Afl kW	Vökvi	Hitastig inn [°C]	Hitastig út [°C]	Flæði m3/klst	Þrýstifall kPa	Vökvi	Hitastig inn °C	Hitastig út °C	Flæði m3/klst	Þrýstifall kPa
VSK02	Hitakerfi	15	Hitaveita	75	40	0,37	15	Vatn	35	70	0,37	15

Mótorlokar - Öryggislokar - Vatnshitastýrðir lokar

Nr.	Kerfi - Virkni - Staðsetning	Vökvi	Flæði m3/klst	dP (max) bar	kvs	DN mm
ML01	Hitakerfi - Stjórnar upphitun - Hitastýrður	75°C Vatn	0,37	6	0,5	15
ÖR01	Hitakerfi - Öryggisloki	70°C Vatn			6 bar	15
SL01	Stilliloki - Hitakerfi	70°C Vatn	0,37			20

Þensluker

Nr.	Kerfi	Vökvi	Lágmarks rúmmál [L]	Forþrýstingur [bar]	Lokaþrýstingur [bar]
ÞK01	Hitakerfi	35°C Vatn	10,0	1,5	6

Sjálfvirkir þrýstilokar

Nr.	Kerfi - Virkni - Staðsetning	Vökvi	Flæði m3/klst	dP (max) bar	kvs	svið [bar]	stilling	DN mm
ÞJ01	Hitakerfi - Mismunaþrýstijafnari	40°C Vatn	0,37	6	0,4	1-4,5		15

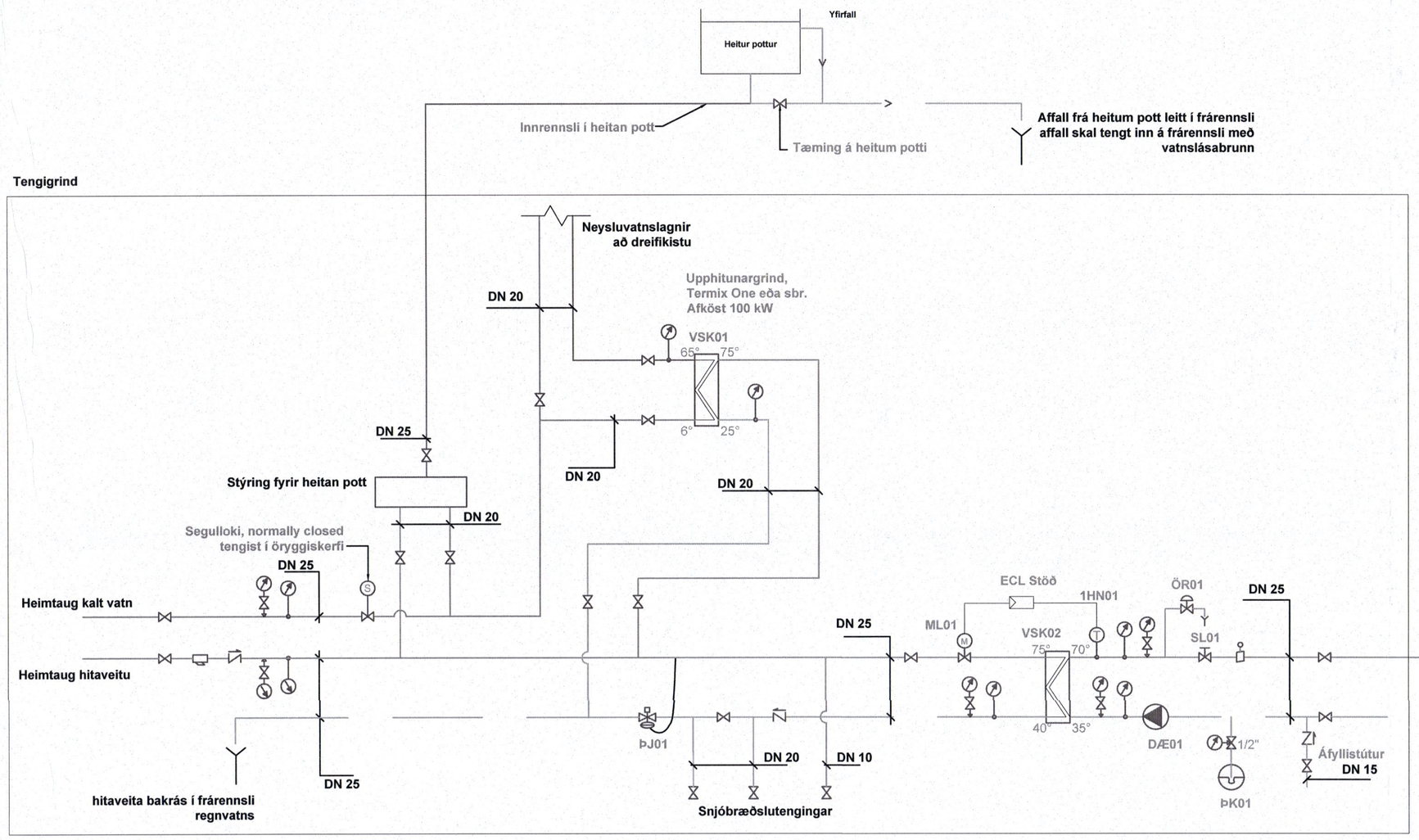

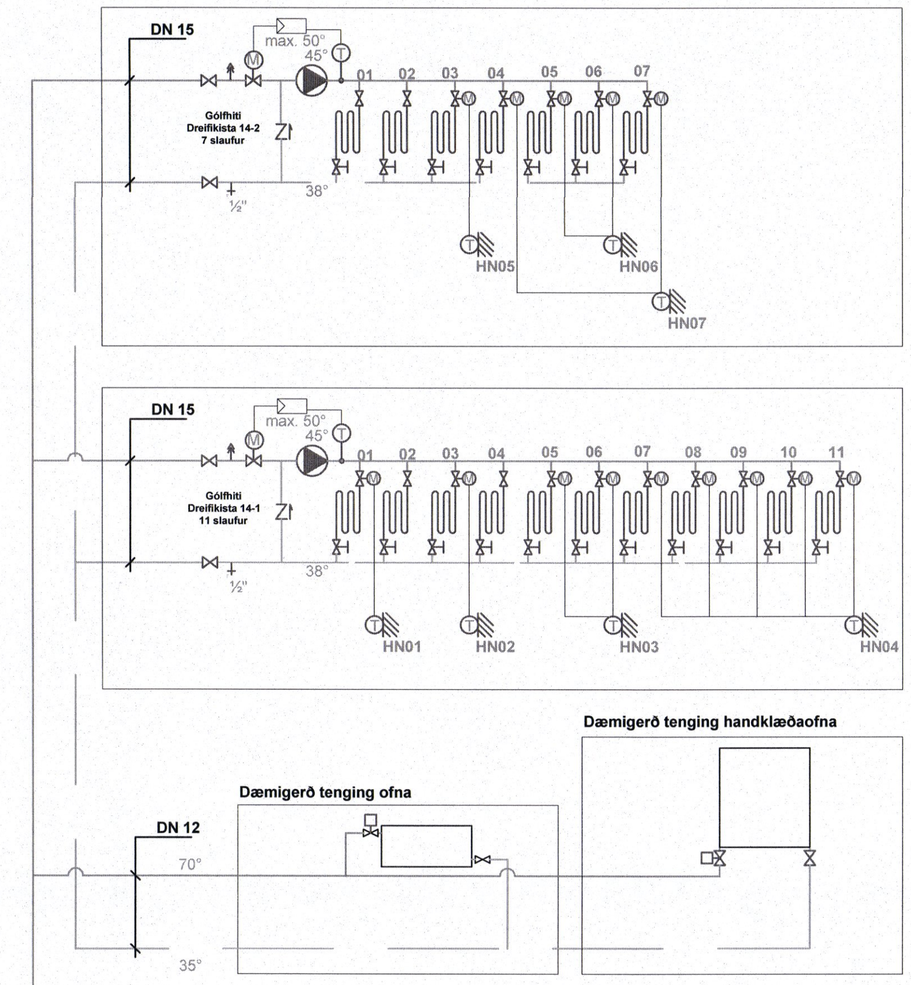

008809

MÓTTEKIÐ
15. FEB. 2023
Fjallabyggð

ÚTG. DAGS. ÚTGÁFUFERILL HANNAÐ TEIKN. YFIRF.

TÁKN

- Loki
- Sía
- Rennslismælir
- Einstreymisloki
- Þrýstimælir með loki
- Hitamælir
- Dæla
- Stilliloki
- Þrýstiléttir
- Öryggisloki
- Niðurfall
- Hitanemi
- Hitanemi á vegg
- Þrýstinemi
- Mótorloki/segulloki
- Mótorloki/segulloki
- Vatnshitastýrður loki
- Þrýstijafnari
- Þensluker
- Tæming
- Spindilloki
- Loftskilja
- Afloftunarloki
- Lofthitastýrður ofnloki
- Slaufuloki

Athuga að DN á teikningu er innanmál á pípum og taka þarf mið af því við val á lagnaefni

VERKTEIKNING GERÐ Á GRUNNI AÐALUPPDRÁTTA SEM SAMÞYKKTIR VORU ÞANN:
04 JAN 2023
Ásgeir Ásgeirsson kt. 050161-5429

TEKNIK
VERKFRÆÐISTOFA
www.teknik.is teknik@teknik.is

Raðhús
Eyrarflöt 14-20
580 Siglufirði

Lagnir og loftræsing
Kerfismynd - Eyrarflöt 14

TEIKNINÚMER	BLAÐSTÆRÐ	HANNAÐ:	SJH
21-109	A1	TEIKNAÐ:	SJH
L_S_xx_01		YFIRFARIÐ:	BK
DAGS.	MÆLIKVARÐI		ÚTGÁFA
01.02.2023			A

Dagsetning aðaluppdrátta:
Hönnuður: Baldur Kárason kt. 180979-5229
Hönnunarstjóri: