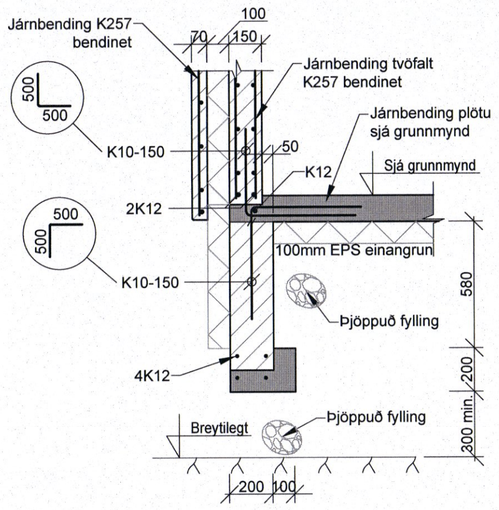

AA B_G_-1 Snið
M 1:20

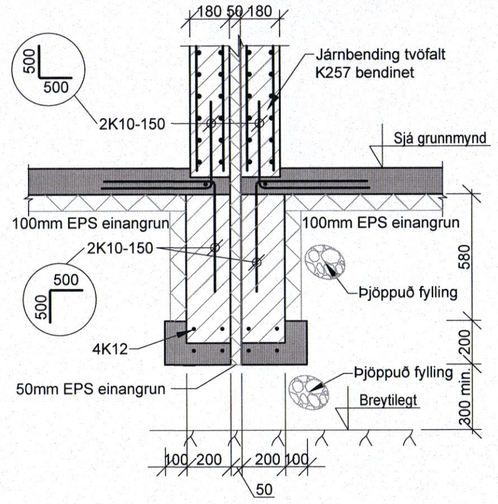

AB B_G_-1 Snið
M 1:20

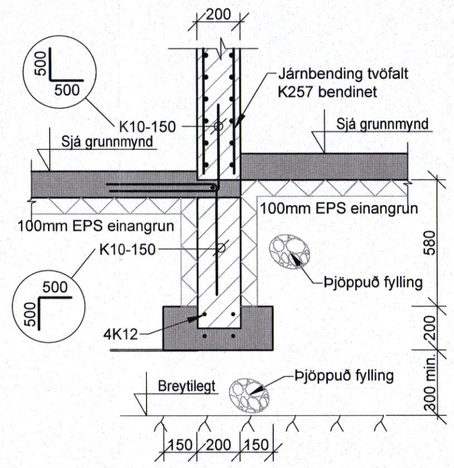

AC B_G_-1 Snið
M 1:20

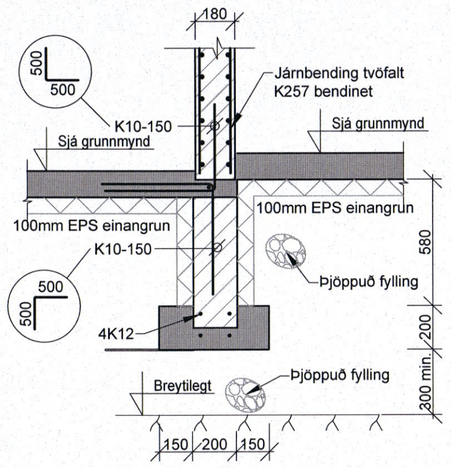

AD B_G_-1 Snið
M 1:20

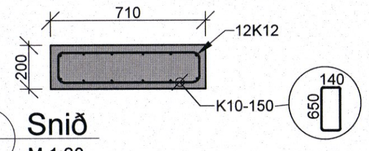

1 Snið
M 1:20

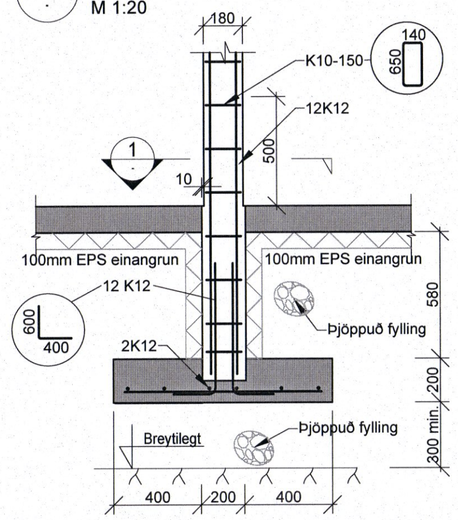

AE B_G_-1 Snið
M 1:20

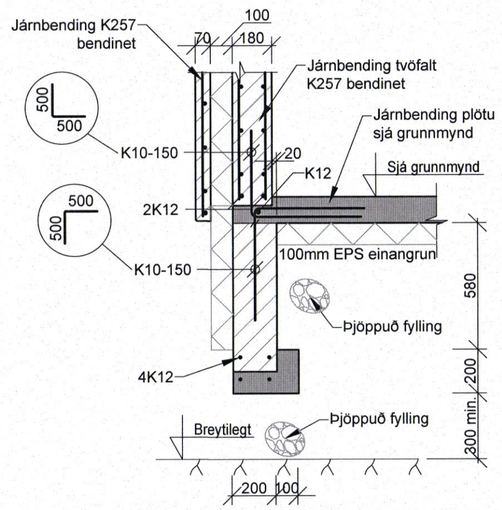

AF B_G_-1 Snið
M 1:20

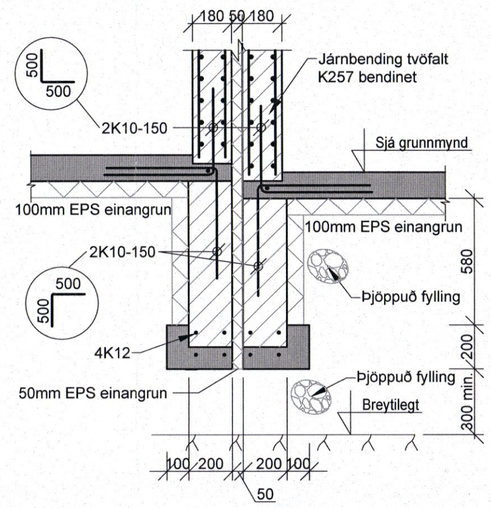

AG B_G_-1 Snið
M 1:20

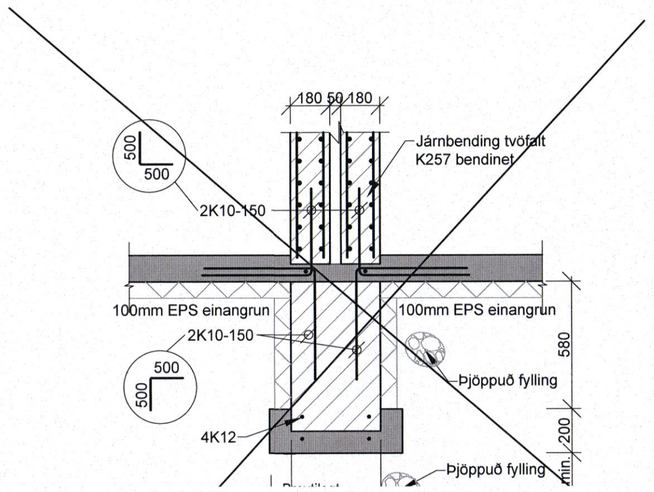

0 1000 2000 3000 4000 5000
M 1:50 mm

008785

MÓTTEKIÐ
15. FEB. 2023
Fjallabyggð

ÚTG.	DAGS.	ÚTGÁFUFERILL	HANNAÐ TEIKN. YFIRF.

VERKTEIKNING GERÐ Á GRUNNI AÐALUPPDRÁTTA SEM SAMÞYKKTIR VORU ÞANN:
04 JAN 2023
Ásgeir Ásgeirsson • kt. 060181-5429

TEKNIK
VERKFRÆÐISTOFA
www.teknik.is teknik@teknik.is

Raðhús
Eyrarflöt 14-20
580 Siglufirði

Burðarvirki
Sökklar og botnplata
Snið og deili

TEIKNINÚMER	BLAÐSTÆRÐ	HANNAÐ:	JF
21-109	A1	TEIKNAÐ:	HA
B_S_-1_01		YFIRFARIÐ:	JF
DAGS.	MÆLIKVARÐI		ÚTGÁFA
31.01.2023	1:50		A

Dagsetning aðaluppdráttar:
Hönnuður: Jóhann Friðriksson kt.1607774439
Hönnunarstjóri: ----