008725

MÓTTEKIÐ
10. MAR. 2022
Fjallabyggð

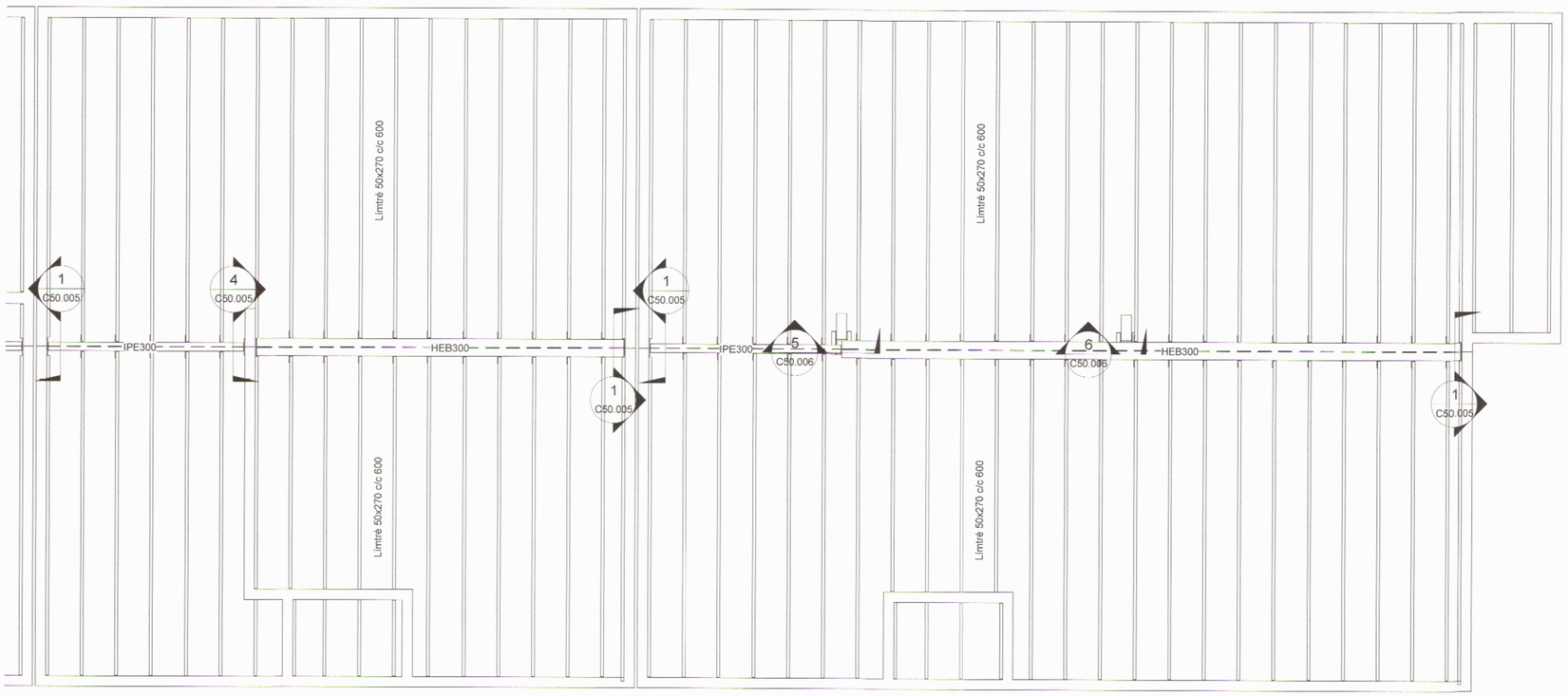

ÞAK - 2/2 1 : 50

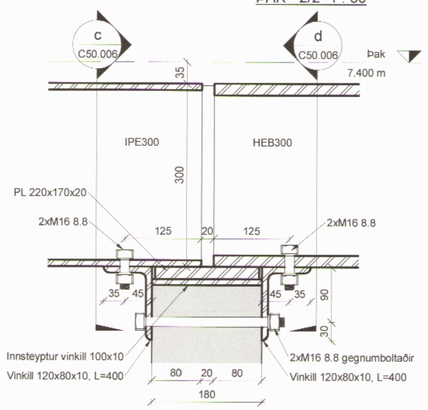

5 C50.006 SNIÐ 1 : 5

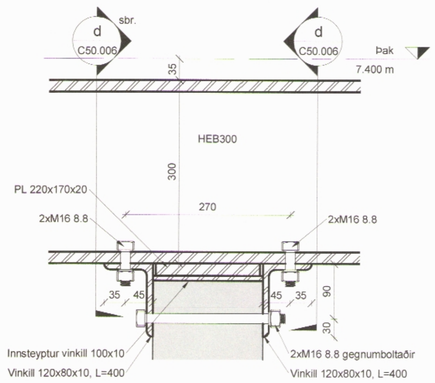

6 C50.006 SNIÐ 1 : 5

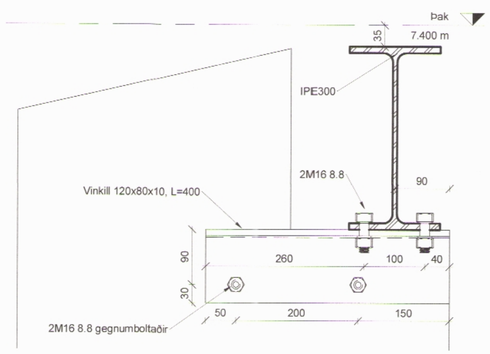

c C50.006 SNIÐ 1 : 5

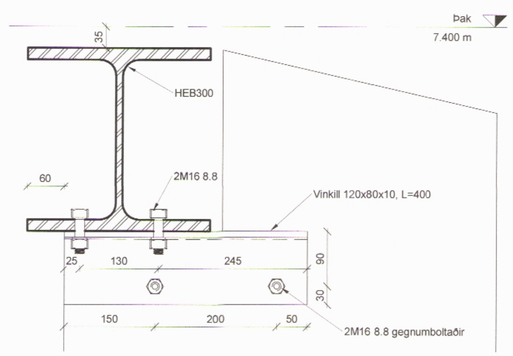

d C50.006 SNIÐ 1 : 5

1:5 0 100 500 mm
1:50 0 1000 5000 mm

SKÝRINGAR
Öll mál skal sannreyna við steypumálsteikningar arkitekts.
Öll mál eru í mm. Kótar eru gefnir upp í m.
Sjá einnig almennar skýringar á teikningu C50.000

Álag á þakvirki:
Varanlegt álag 1,0 kN/m2
Notálag 0,4 kN/m2
Snjóálag (kennigildi) 6,1 kN/m2
Vindálag (kennigildi) 2,1 kN/m2

Efnisgæði:
Límtré: GL28c
Stálgæði: S235JR

Allt stál skal vera sandblásið og grunnað.
Allir boltar skulu vera heitsinkhúðaðir.

Undir boltahausa og rær, sem herðast að tré, komi skífur með kantlengd 3 x d og þykkt 0,3 x d þar d er þvermál bolta.

Rafsuður
Suður eru með a=4mm kverksuðuð beggja vegna allan hringinn nema annað sé tekið fram

Ofan á þaksperrur komi 21mm nótaður greniþakkrossviður. Plötunum skal raðað þannig á flotinn að aðliggjandi þversamskeyti lendi ekki í sama ásabili.

Festa skal þakkrossvið við þaksperrur með riffluðum skotsaum 2,8x65.
Í úthring 2,4m inn á þak:
c100 við samskeyti
c200 við millisperrur
Annarstaðar:
c150 við samskeyti
c300 við millisperrur

Timburreimar 50x270 festist í steypta veggi með múrboltum HILTI-HST M12x145, c/c600 eða sambærilegum.
Múrboltar festast á víxl í efri og neðribrún timburreimar, kantfjarlægð 65mm.
Asfaltrikur pappi kemur á milli trés og steypu.

Þaksperrur festast við steypta veggi með bjálkaskóm SAE380/50/2 eða BMF 51x165. Fullnegltt K4,0x40 í sperru og með 2xHILTI-HST M12x145 múrboltum eða sambærilegum í steypu.

VERKTEIKNING GERÐ Á GRUNNI AÐALUPPDRÁTTA SEM SAMÞYKKTIR VORU ÞANN:
- 6 OCT 2021
Ásgeir Ásgeirsson • kt. 040161-5329

UNDIRRITUN HÖNNUNARSTJÓRA

VERKÍS
www.verkis.is - sími: +354 422 8000

SAMÞYKKT: Magnús Skúlason KT:151072-4299

ÚTG	DAGS	SKÝRINGAR	HANNAÐ
A	2022-02-24	VERKTEIKNING	ÓH

EYRARFLÖT 14-20, SIGLUFIRÐI
RAÐHÚS
Burðarvirki
Þakvirki
Grunnmynd 2/2

VERKFANG 22020 TEIKNING C50.006 A

© Öll afnot og afritun teikningar, að hluta eða í heild er háð skriflegu leyfi höfunda