008100

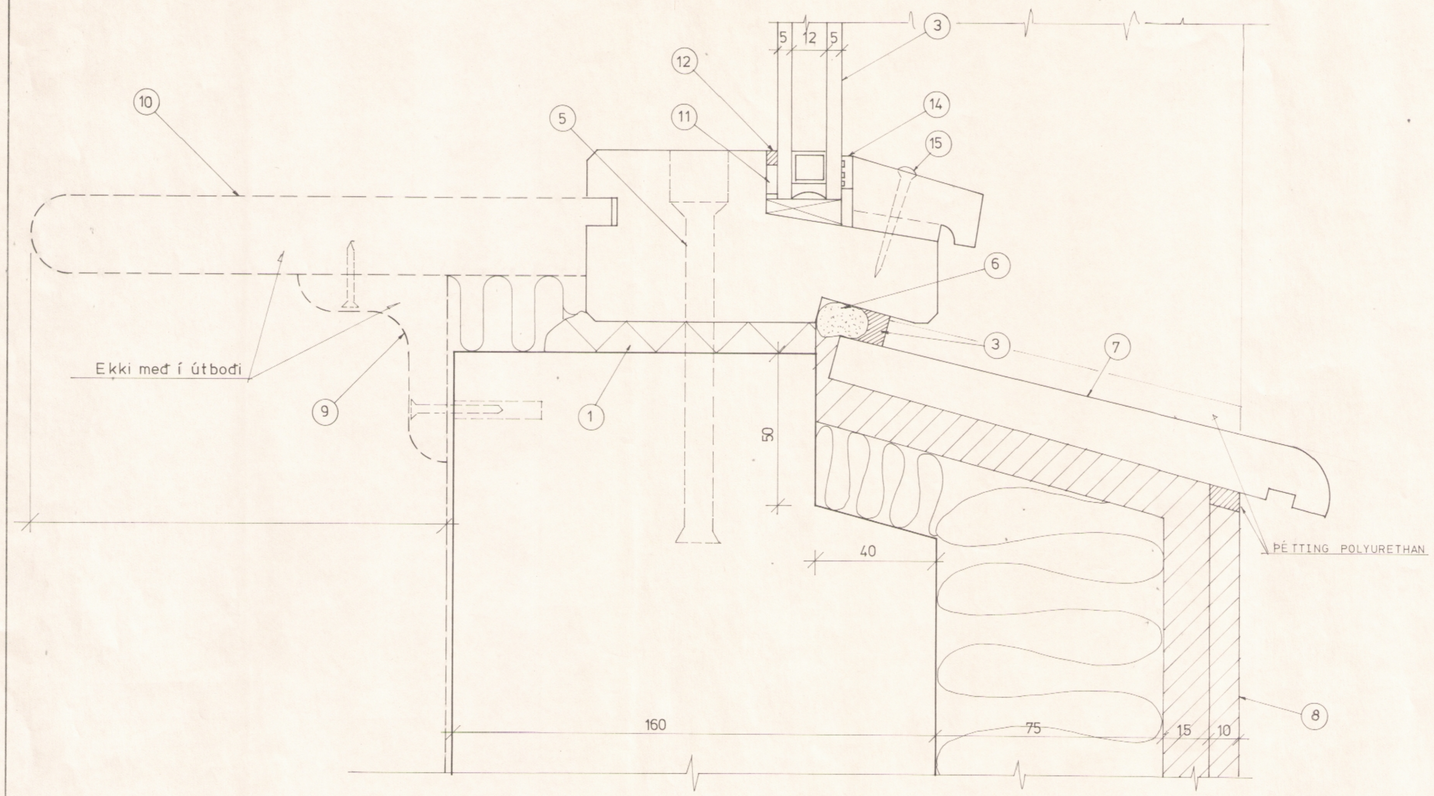

FRÁGANGUR VIÐ GLUGGA
LÓÐRÉTT SNIÐ Í BOTNSTYKKI GLUGGA,

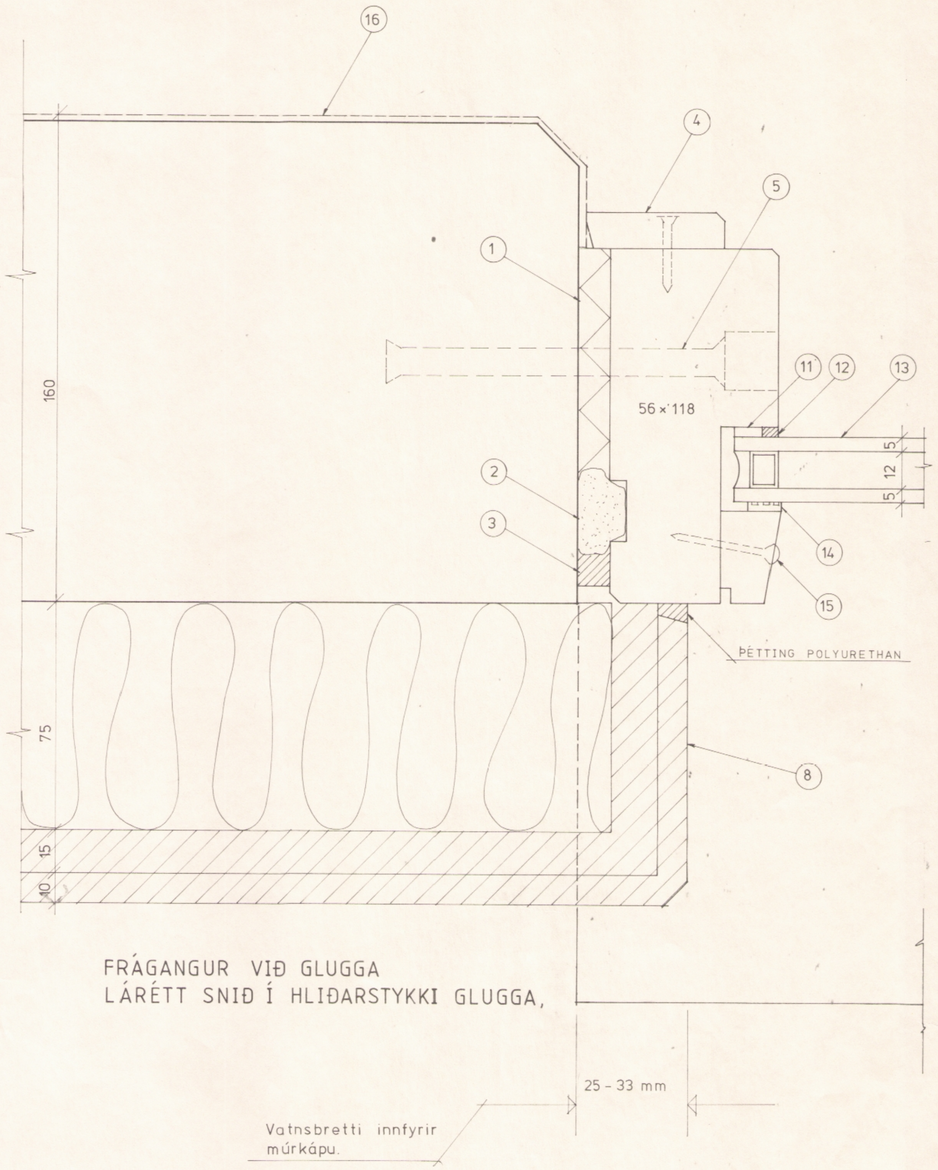

FRÁGANGUR VIÐ GLUGGA
LÁRÉTT SNIÐ Í HLIÐARSTYKKI GLUGGA,

SKÝRINGAR:

1. Festing, þétting og einangrun með festifrauði.
2. Þéttipulsa úr polyethylen, þvermál 25 mm.
3. Þéttiefni, Rubberseal 1K eða samsvarandi. Bera skal „primer" á stein og tréfleti, áður en efninu er sprautað í. Slétta skal yfirborð efnisins með vatnssósa trepinna, jafnframt sem efninu er þrýst í.
4. Furulisti 12x45 mm undir málningu, skrúfaður í glugga.
5. Festing glugga við stein með, mest c/c 0,6 m t.d. Hilti h/f 10/112 karmboltar eða samsvarandi.
6. Þéttipulsa úr polyethylen, þvermál 20 mm.
7. Vatnsbretti úr trefjasteypu frá Sérsteypunni.
8. Múrklæðning og 75 mm einangrun.
9. Festilisti fyrir gluggakistu, úr furu undir málningu.
10. Gluggakistur úr 26 mm, lökkuðu beykilimtré.
11. Sjálflimandi glerisetningarlisti, gerð DAFACELL 4x10 mm eða sambærilegur listi.
12. Toppfylling úr silicon.
13. Gler í gluggum skal vera tvöfalt einangrunargler með 12 mm loftrými (6 mm í opnanlegum fögum).
14. Sjálflimandi glerisetningarlisti 5x10 mm gerð DAFAKRON efni EPDM, eða sambærilegur listi.
15. Skrúfur til festingar í glerlistum skulu vera úr ryðfríu efni t.d. kopar 1 nr. 7 c/c 15 sm og 5 sm frá endum.
16. Sandspörtlun og málun veggja.

ATH: Þessi frágangur á allstaðar við nema annað se sérstakloga tekið fram.

VT·TEIKNISTOFAN HF HÖNNUN · RÁÐGJÖF
KIRKJUBRAUT 4 300 AKRANES SÍMAR 93-11785, 93-11085

VERKHEITI: LEIKSKÓLI	VERKHLUTI: YTRI FRÁGANGUR	DAGS.: MARS 1992	TEIKNNR. 104		
GÖTUHEITI: BREKKUGATA 2	VERKÞÁTTUR: FRÁGANGUR VIÐ GLUGGA	BREYTT	VERKNR. 92.002		
STAÐUR: 580 SIGLUFJÖRÐUR	MÆLIKVARÐI: 1:1	HANNAÐ: ÆH.BV	TEIKNAÐ: GB	SAMÞYKKT:	